GROVE

GMK4100-L

Кран стреловой на специальном шасси

GlobalCrane

официальный дистрибьютор Manitowoc Cranes

100 т	60 м	10-22 м	83 м

GlobalCrane

официальный дистрибьютор Manitowoc Cranes

Компания «Глобал Крэйн» — официальный дистрибьютор “Manitowoc Cranes”

Компания "Глобал Крэйн" является **официальным дистрибьютором** ведущего мирового производителя грузоподъёмной крановой техники - американской корпорации "**Manitowoc Cranes**".

"**Глобал Крэйн**" поставляет на российский рынок основные бренды компании **Manitowoc** - короткобазные краны **Grove RT** (США), вседорожные автокраны **Grove GMK** (Германия), башенные краны **Potain** (Франция), гусеничные краны **Manitowoc** (США).

Мы предлагаем **полный комплекс услуг** по продаже и обслуживанию крановой техники. Специалисты нашей компании подберут модель крана в соответствии со стоящими задачами и организуют доставку крана в любую точку России.

Мобильная сервисная служба **«Глобал Крэйн Сервис»** располагает всем необходимым для высококачественного обслуживания продаваемых кранов **Grove, Manitowoc** и **Potain.**

Квалифицированные специалисты нашей компании регулярно проходят **обучение** в Германии, США и Франции. Техническое обслуживание и ремонт выполняются **с выездом на объект** к заказчику. Для этого специально оборудованы мобильные сервисные комплексы. Все работы по техническому обслуживанию кранов проводятся с использованием сертифицированных запасных частей, расходных материалов и технических жидкостей.

Компания "Глобал Крэйн Сервис" реализует **полную номенклатуру оригинальных запасных частей**, расходных материалов и комплектующих для ремонта кранов Grove, Krupp, Potain и Manitowoc.

Поставка оригинальных запчастей в **кратчайшие сроки** сэкономит Ваше время и средства, обеспечит бесперебойную работу техники.

Manitowoc GROVE Manitowoc POTAIN

Manitowoc Cranes (США)

Международный холдинг **Manitowoc** является одним из лидеров среди производителей кранов по объему производства и продаж, инновационным технологиям, эксплуатационным качествам и обслуживанию техники.

Сегодня холдинг производит и продает в разных странах на 5 континентах гусеничные краны **Manitowoc** (США), башенные подъемные краны **Potain** (Франция), мобильные краны на спецшасси **Grove** (Германия-США) и мобильные краны на автомобильном шасси **National Crane** (США).

Каждый кран разрабатывается с учетом региональных особенностей и правил международных перевозок. Краны Manitowoc отличаются высоким качеством и надежностью, характеризуются простотой эксплуатации и эффективным функционированием даже в самых сложных условиях.

Отличная репутация компании, использование самых современных технологий при производстве и высококвалифицированное обслуживание делают продукцию **Manitowoc** чрезвычайно популярными на рынке данной техники.

Технические характеристики 4

Габаритные размеры 6

Противовес 7

Таблицы грузоподъемности

Важная информация 10

Зона обслуживания 11

Телескопическая стрела 12

Конфигурация гуська 17

Зона обслуживания 18

Работа с гуськом 19

Место для записей 21

Условные обозначения 22

Поворотная платформа

Стрела
От 11,65 м до 60,0 м, 7 секций, блокировка TWIN-LOCK™.
Максимальная высота оголовка стрелы 63,0 м.

Подъем стрелы
1 гидроцилиндр с предохранительным клапаном, угол наклона стрелы от −1,5° до +82°.

ОГМ и ограничитель высоты подъема
ОГМ и независимая система ограничения высоты подъема крюка с аудиовизуальным сигналом и блокировкой рычага управления. Отображение на электронном дисплее информации об угле наклона, длине, вылете стрелы, высоте подъема крюка, грузовом моменте, максимальной грузоподъемности, массе груза, а также предупреждающий сигнал срабатывания ограничителя высоты подъема и индикация блокировки функции подъема.

Кабина
Алюминиевая, с возможностью наклона (до 20º), полный обзор, безопасное стекло, регулируемое подрессоренное сиденье оператора, зависимая от двигателя система отопления.
Подлокотники со встроенными рычагами управления.
Эргономичная панель управления и рычаги.
Управление движением крана и рабочими операциями.

Механизм поворота
2 поворотных механизма с гидравлическими аксиально-поршневыми моторами, планетарным редуктором, рабочим и удерживающим тормозом.

Противовес
Наборный противовес общим весом 6,3 т. Монтаж и демонтаж противовеса с помощью гидросистемы.

Двигатель
Mercedes-Benz OM904LA, дизель, 4 цилиндра, с жидкостным охлаждением, с турбонаддувом, 110 кВт (149 л.с.) при 2200 об/мин.
Максимальный крутящий момент: 580 Нм при 1200–1600 об/мин.
Топливный бак интегрирован в топливный резервуар шасси.
Выбросы двигателя: EUROMOT / EPA / CARB (бездорожье).

Гидравлическая система
Две независимые напорные магистрали, 1 аксиально-поршневой регулируемый насос чувствительный к нагрузке и 1 шестеренный насос для механизма поворота. Масляный радиатор с термостатом. Емкость бака рабочей жидкости: 600 л.

Система управления
Полностью электронное управление краном с помощью электрических рычагов управления, автоматически возвращающихся в нейтральное положение. Связь с системой ОГМ и системой управления двигателем осуществляется посредством цифровой коммуникации (CAN-BUS). Операционная система крана ECOS с графическим дисплеем.

Лебедка
Аксиально-поршневой мотор с планетарным редуктором и тормозом. Оснащена датчиком вращения барабана.

Электросистема
3-фазный генератор переменного тока 28В/80А,
2 аккумулятора 12В/170Ач.

*Дополнительное оборудование
Гусек 11/17 м с гидросистемой изменения угла наклона (0º – 40º), управляемой из кабины.
Гусек 11/17м (механическое изменение угла наклона на 0º, 20º, 40º).
Гусек 22 м, состоит из 1 х 5 м фиксируемых несмещаемых секций и гуська 10/17 м (см. выше).
Дополнительный противовес 19,8 т (общий вес противовеса 26,1 т).

Шасси

Рама
4-осное шасси специальной конструкции, жесткая сварная рама коробчатого типа из высокопрочной стали.

Выносные опоры
Четыре гидравлически выдвигаемые опоры с вертикальными цилиндрами и подставками. Независимое горизонтальное и вертикальное выравнивание шасси, управляемое с обеих сторон крана и из кабины крановой установки. Электронный контроль уровня с автоматической системой выравнивания.

Двигатель
Mercedes-Benz OM460LA, дизель, 6 цилиндров, с жидкостным охлаждением, с турбонаддувом, 295 кВт (401 л.с.) при 1800 об/мин.
Максимальный крутящий момент: 1900 Нм при 1300 об/мин.
Емкость топливного бака 400 л.
Выбросы двигателя: EUROMOT / EPA / CARB (бездорожье).

Трансмиссия
Daimler Chrysler G-240-16 с автоматическим электронным переключением передач, 16 передач вперед и две заднего хода.
2-ступенчатая раздаточная коробка с блокировкой межосевого дифференциала.

Колесная формула
8 х 6 х 8.

Оси
4 оси. 1, 3 и 4 ведущие, 2 ведомая.

Подвеска
MEGATRAK®. Независимая гидропневматическая подвеска всех колес с системой автоматического выставления уровня и гидравлической блокировкой. Автоматическая система продольного и поперечного выравнивания в дорожном режиме. Диапазон от +170 мм до −130 мм.

Шины
8 шин, 14.00 R25.

Рулевое управление
Двухконтурная гидравлическая система с гидроусилителем и аварийным насосом. Оси 1, 2 и 4 управляемые на дороге. Независимое управление осями 3 и 4 для уменьшения радиуса поворота и крабового хода.

Тормозная система
Рабочий тормоз: пневматический с двойным контуром, действует на все колеса, с осушителем воздуха. Антиблокировочная система (ABS). Моторный тормоз-замедлитель и система торможения дросселированием двигателя. Стояночный тормоз с энергоаккумуляторами, действующий на оси 2 и 4.

Кабина
Двухместная, с безопасным стеклом, регулируемые сиденья водителя и пассажира, жидкостной отопитель от двигателя. Полный комплект приборов и рычагов управления.

Электросистема
3-фазный генератор переменного тока 28В/100А, 2 аккумулятора 12В/170Ач. Система освещения и сигнализации 24 В.

*Дополнительное оборудование
Конфигурация 8 х 8 х 8.
Электромагнитный тормоз-замедлитель.
8 шин 16.00 R25 (габаритная ширина 2,75 м).
8 шин 20.5 R25 (габаритная ширина 2,88 м).
Дополнительный, независимый от двигателя, жидкостной отопитель с системой предварительного прогрева двигателя.

*Другое дополнительное оборудование поставляется по индивидуальному заказу.

Осевая нагрузка	1	2	3	4	Общая осевая нагрузка
т	12	12	12	12	48 *

* С противовесом 6,3 т, шинами 16.00 R25, крюковой обоймой 20 т.

Грузоподъемность	Количество блоков	Масса	Кратность запасовки	Макс. грузоподъемность крана*
100 т	7	1000 кг	2 – 15	82 т
63 т	5	750 кг	2 – 11	61 т
40 т	3	550 кг	1 – 7	39 т
20 т	1	300 кг	1 – 3	17 т
8 т	Н/В	200 кг	1	5,7 т

* В соответствии с национальными стандартами.

	1	2	3	4	5	6	7	8	9	10	11	12	13	14	15	16	R1	R2	
км/ч	5,8	7,0	8,6	10,3	12,8	15,4	18,6	22,4	25,4	30,6	37,6	45,3	56,3	67,7	82,0	85,0	6,4	7,6	
км/ч	2,6	3,1	3,9	4,6	5,8	7,0	8,4	10,1	11,5	13,8	17,0	20,4	25,4	30,6	37,0	44,5	2,9	3,5	70%
	14.00 R25																		

	Скорость лебедки (регулируемая)		Канат	Макс. тяговое усилие
1	0 – 120 м/мин	одиночный трос	17 мм/255 м	56 кН
2	0 – 120 м/мин	одиночный трос	17 мм/255 м	56 кН
	0 – 1,9 об/мин			
	от –1,5° до + 82°	< 50 сек		
	от 11,65 м до 60,0 м	< 480 сек		

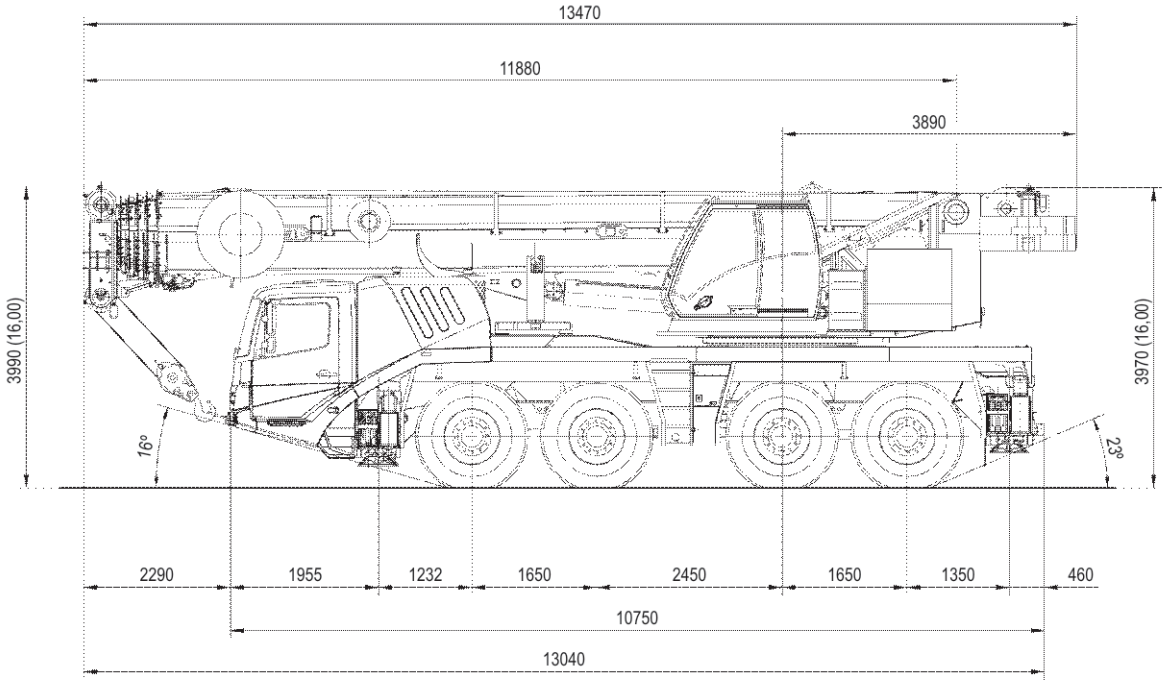
13470
11880
3890
3990 (16.00)
3970 (16.00)
16°
23°
2290
1955
1232
1650
2450
1650
1350
460
10750
13040

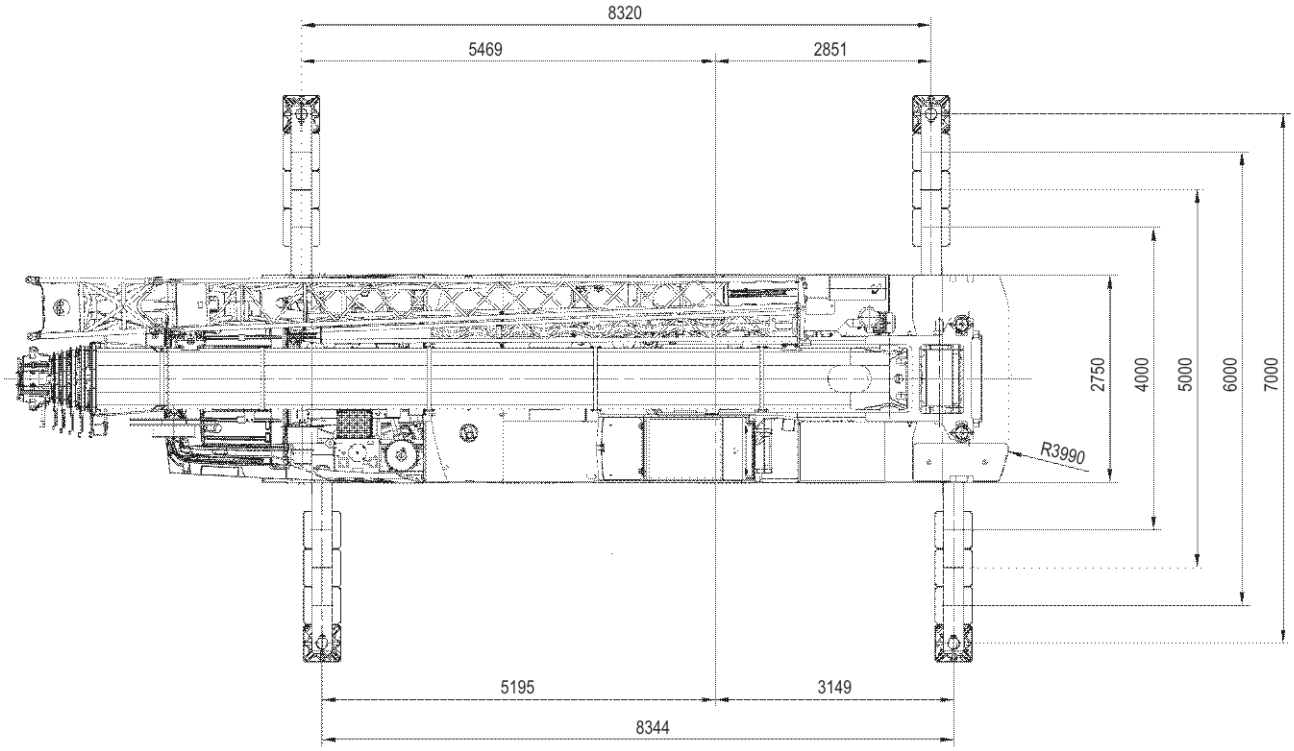
8320
5469
2851
2750
4000
5000
6000
7000
R3990
5195
3149
8344

Противовес

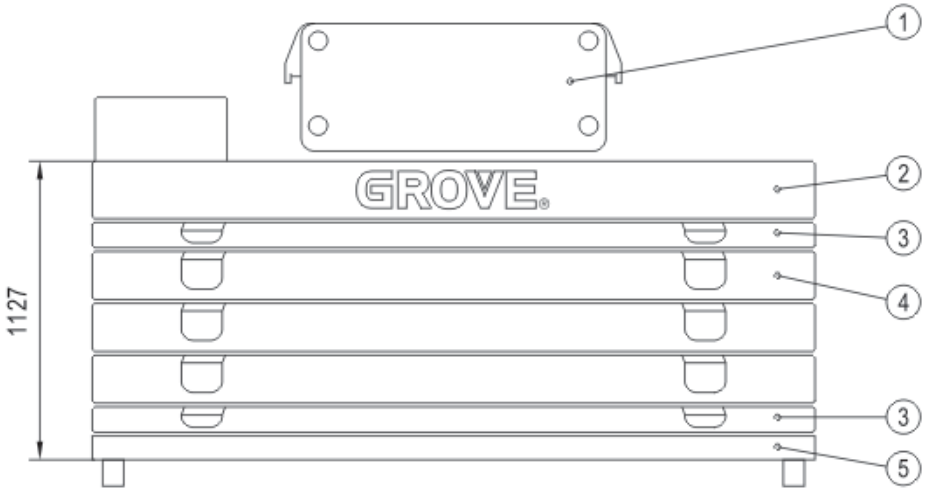

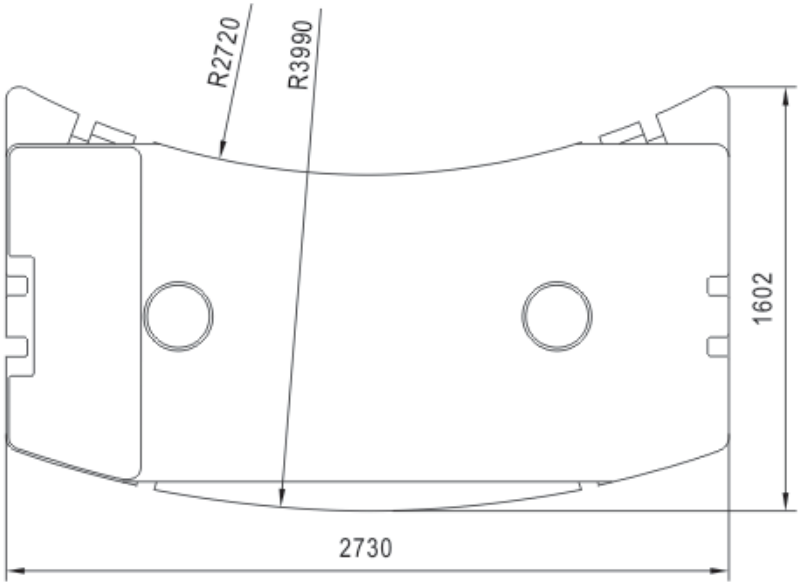

	① 0,6 т	② 5,7 т	③ 2,2 т	④ 4,4 т	⑤ 2,2 т
6,3 т	X	X			
8,5 т	X	X			X
10,7 т	X	X	X		X
12,9 т	X	X		X	X
15,1 т	X	X	X	X	X
17,3 т	X	X	2 X	X	X
19,5 т	X	X	X	2 X	X
21,7 т	X	X	2 X	2 X	X
23,9 т	X	X	X	3 X	X
26,1 т	X	X	2 X	3 X	X

Противовес

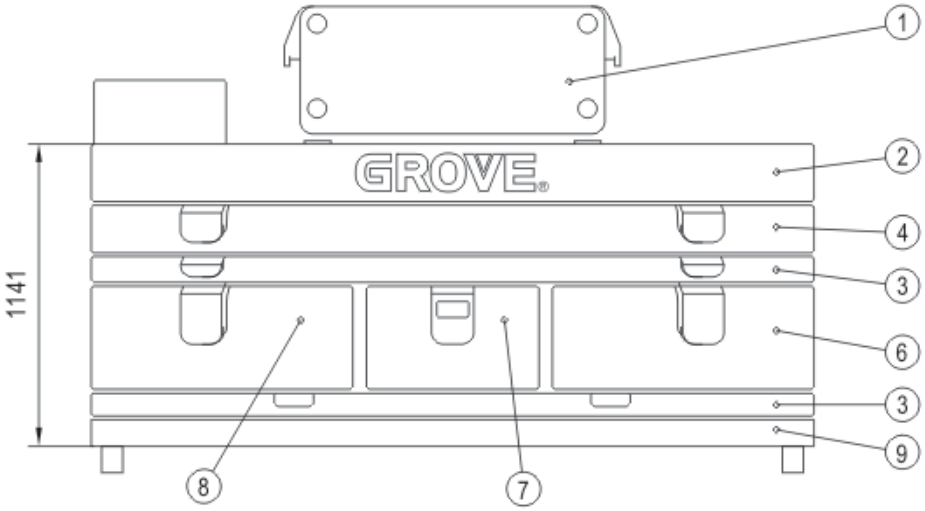

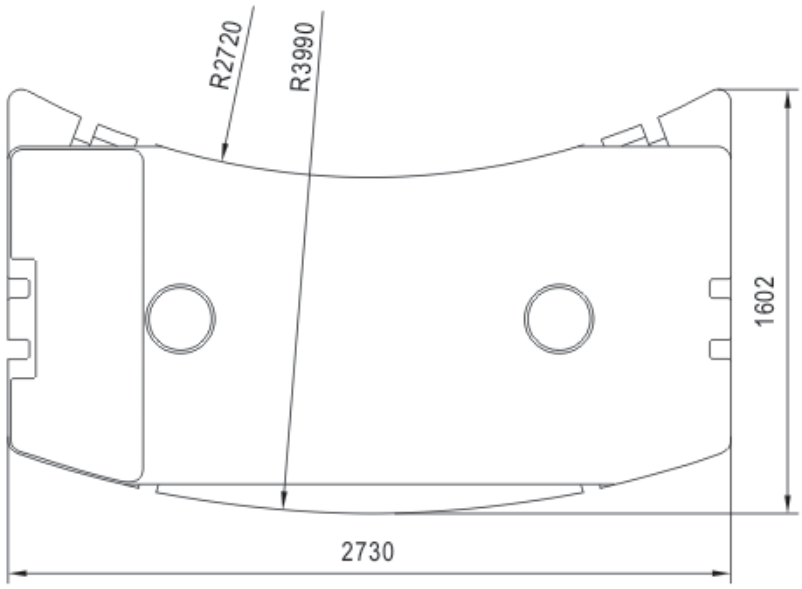

	1 0,6 т	2 5,7 т	3 2,2 т	4 4,4 т	6 3,3 т	7 2,2 т	8 3,3 т	9 2,2 т
6,3 т	X	X						
8,5 т	X	X						X
10,7 т	X	X	X					X
12,9 т	X	X		X				X
15,1 т	X	X	X	X				X
17,3 т	X	X	2 X	X				X
19,5 т	X	X		X	X		X	X
21,7 т	X	X	X	X	X		X	X
23,9 т	X	X	X	X	X	X	X	X
26,1 т	X	X	2 X	X	X	X	X	X

Противовес

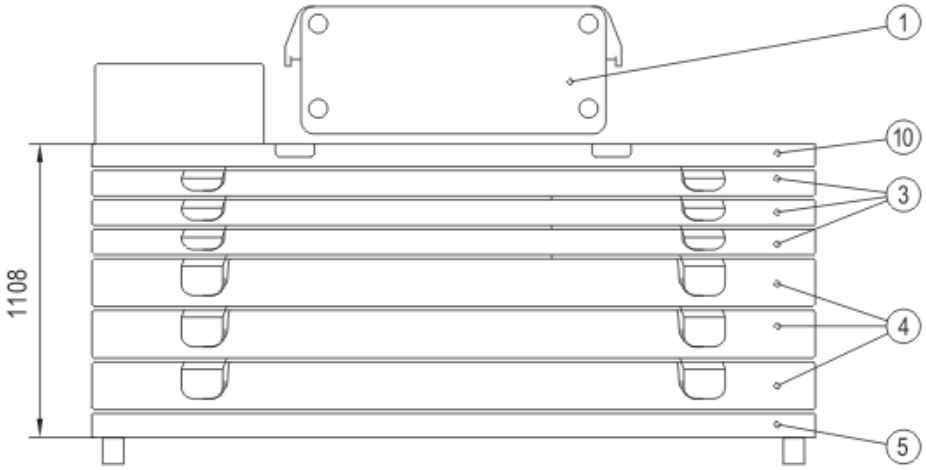

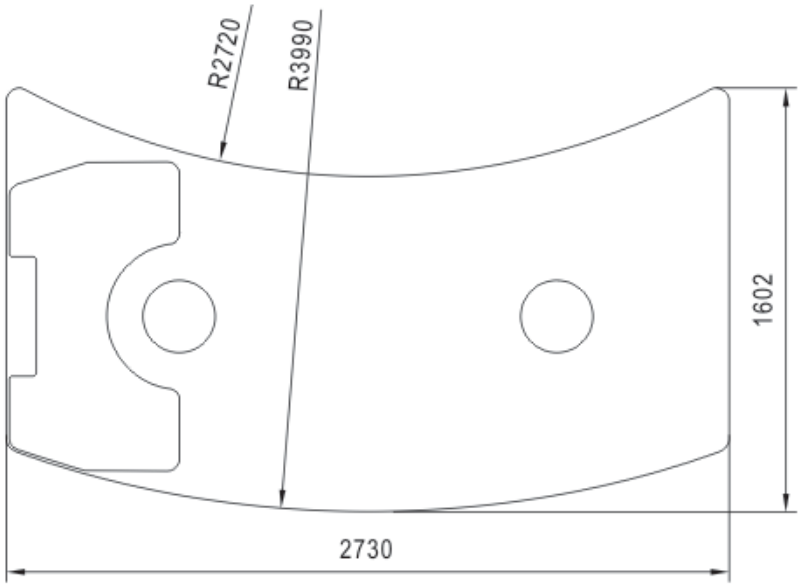

	1 0,6 т	3 2,2 т	4 4,4 т	5 2,2 т	10 3,5 т
4,1 т	X				X
6,3 т	X			X	X
8,5 т	X	X		X	X
10,7 т	X		X	X	X
12,9 т	X	X	X	X	X
15,1 т	X		2 X	X	X
17,3 т	X	X	2 X	X	X
19,5 т	X	2 X	2 X	X	X
21,7 т	X	X	3 X	X	X
23,9 т	X	2 X	3 X	X	X
26,1 т	X	3 X	3 X	X	X

Важная информация

Грузовые характеристики указаны в соответствии с EN 13000:2004

Грузовые характеристики соответствуют нормам ISO 4305 и DIN 15019, часть 2 (устойчивость к опрокидыванию), и DIN 15018, часть 3, и FEM 5004 (конструктивная прочность).
Грузовые характеристики указаны в тоннах.
Величина грузоподъемности = полезная нагрузка + вес крюковой обоймы и подъемных приспособлений.
Грузовые характеристики телескопической стрелы указаны без учета гуськов.
Грузовые характеристики > 77т требуют дополнительного оборудования.
Грузовые характеристики > 85т требуют специального оборудования.
В грузовые характеристики могут вноситься изменения.

ВНИМАНИЕ: ДАННЫЕ ТАБЛИЦЫ ЯВЛЯЮТСЯ ОРИЕНТИРОВОЧНЫМИ. Приведенные ниже разъяснения носят информативный характер и не должны использоваться при реальной работе на кране. Перед началом работы на конкретном кране необходимо внимательно изучить поставляемые вместе с ним таблицы грузоподъемности, руководство по эксплуатации и инструкции.

Зона обслуживания

11,65 – 60,0 м

7,0 м

360°

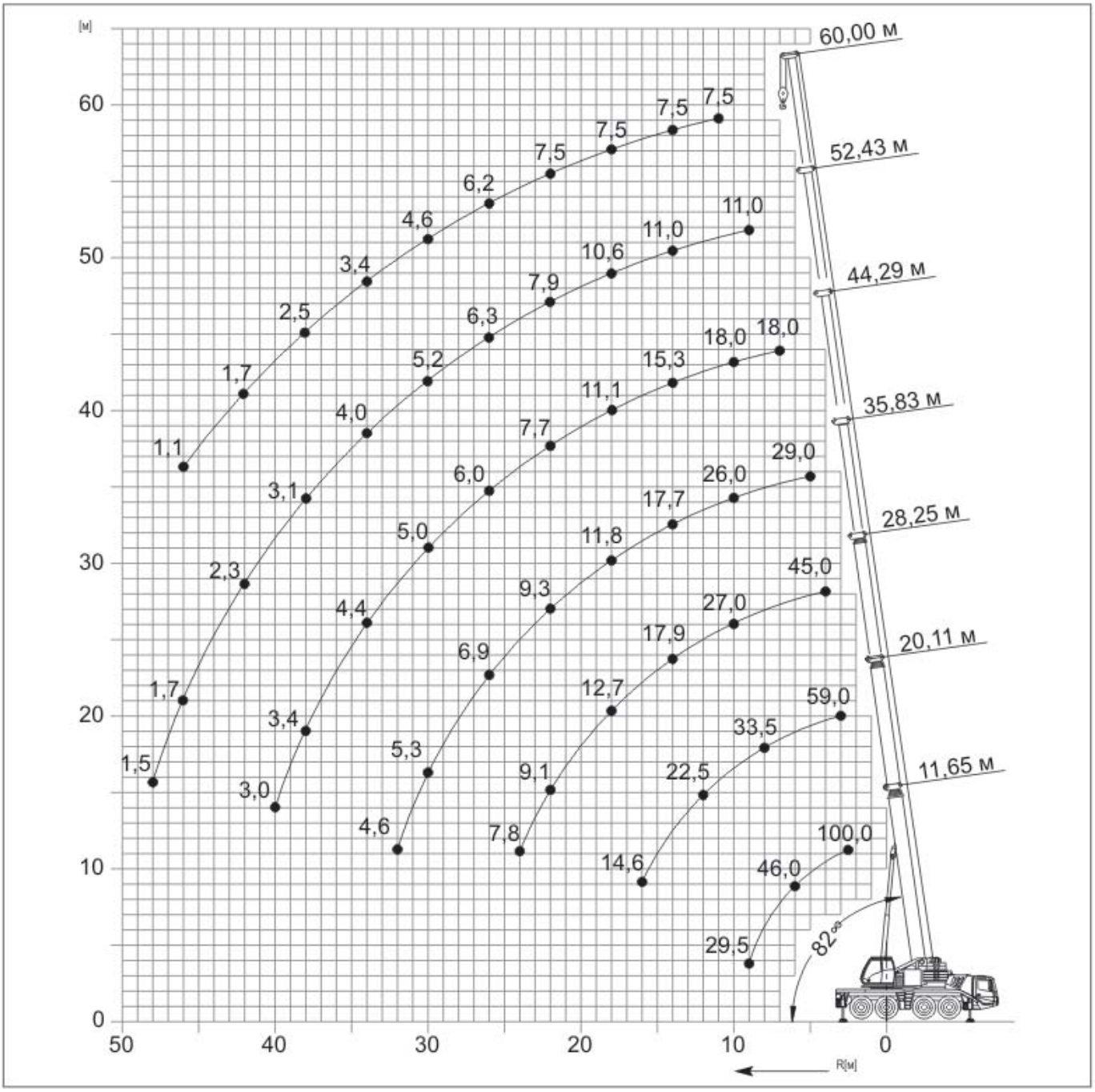

Крюковая обойма (т)	Ограничение высоты подъема (мм)
100 D	3100
63 E/D	3000
40 E/D	2900
20 E/D	2800
8 H/B	2350

Телескопическая стрела

11,65 – 60,0 м 7,0 м 360° 26,1 т

EN 13000

м	11,65*	11,65	15,90	20,11	24,26	28,25	32,11	35,83	40,08	44,29	48,43	52,43	56,28	60,00
2,5	100,0													
3,0	78,0	69,5	63,5	59,0	56,0									
4,0	59,0	58,5	56,0	52,5	49,5	45,0								
5,0	52,0	50,0	49,0	46,5	44,0	41,5	36,0	29,0						
6,0	46,0	43,5	44,0	41,5	40,5	38,0	36,0	29,0	23,0					
7,0	41,0	38,0	38,5	37,0	36,0	35,0	33,5	29,0	23,0	18,0				
8,0	36,0	34,0	34,5	33,5	33,0	32,0	31,0	29,0	23,0	18,0	13,5			
9,0	29,5	29,5	31,0	31,0	30,0	29,5	28,5	28,0	22,5	18,0	13,5	11,0		
10,0			28,0	28,0	27,5	27,0	26,0	26,0	21,5	18,0	13,5	11,0	9,0	
11,0			25,5	25,5	25,5	25,0	24,0	24,0	20,5	17,7	13,5	11,0	9,0	7,5
12,0			22,5	22,5	22,5	23,0	21,5	21,5	19,1	17,0	13,5	11,0	9,0	7,5
13,0			19,5	19,8	19,6	20,0	19,7	19,6	17,9	16,2	13,5	11,0	9,0	7,5
14,0				17,6	18,2	17,9	18,6	17,7	16,6	15,3	13,5	11,0	9,0	7,5
15,0				16,3	16,3	16,0	16,7	16,1	15,1	14,5	13,3	11,0	9,0	7,5
16,0				14,6	14,7	14,8	15,0	14,5	13,7	13,2	12,6	11,0	9,0	7,5
18,0					12,1	12,7	12,4	11,8	12,4	11,1	10,9	10,6	9,0	7,5
20,0					10,8	10,7	10,4	10,4	10,3	9,3	9,3	9,2	9,0	7,5
22,0						9,1	8,8	9,3	8,8	7,7	7,9	7,9	8,1	7,5
24,0						7,8	8,2	8,0	7,5	6,6	7,1	6,9	7,1	7,1
26,0							7,2	6,9	6,4	6,0	6,6	6,3	6,4	6,2
28,0							6,4	6,0	5,5	5,3	5,9	5,6	5,7	5,4
30,0								5,3	4,8	5,0	5,2	5,2	5,0	4,6
32,0								4,6	4,2	4,6	4,5	4,5	4,3	4,0
34,0									3,9	4,4	4,1	4,0	3,8	3,4
36,0									3,7	3,9	3,8	3,5	3,3	2,9
38,0										3,4	3,3	3,1	2,8	2,5
40,0										3,0	2,9	2,7	2,4	2,1
42,0											2,6	2,3	2,1	1,7
44,0											2,3	2,0	1,7	1,4
46,0												1,7	1,5	1,1
48,0												1,5	1,2	
50,0													0,9	
52,0														

* Стрела развернута назад (0°).

Телескопическая стрела

11,65 – 60,0 м | 7,0 м | 360° | 21,7 т

EN 13000

м	11,65	15,90	20,11	24,26	28,25	32,11	35,83	40,08	44,29	48,43	52,43	56,28	60,00
2,5													
3,0	69,5	63,5	58,5	56,0									
4,0	58,0	56,0	52,5	49,5	45,0								
5,0	49,5	49,0	46,5	44,0	41,5	36,0	29,0						
6,0	43,0	43,5	41,5	40,5	38,0	36,0	29,0	23,0					
7,0	38,0	38,5	37,0	36,0	35,0	33,5	29,0	23,0	18,0				
8,0	34,0	34,5	33,5	33,0	32,0	31,0	29,0	23,0	18,0	13,5			
9,0	29,5	31,0	31,0	30,0	29,5	28,5	28,0	22,5	18,0	13,5	11,0		
10,0		27,5	27,5	27,0	26,5	24,5	24,5	21,5	18,0	13,5	11,0	9,0	
11,0		23,5	23,5	23,0	23,5	22,5	21,5	20,5	17,7	13,5	11,0	9,0	7,5
12,0		20,5	20,0	19,9	20,5	21,0	19,3	18,1	17,0	13,5	11,0	9,0	7,5
13,0		17,7	18,4	18,4	18,1	18,7	17,4	16,2	15,6	13,5	11,0	9,0	7,5
14,0			16,2	16,3	16,5	16,6	15,7	14,6	14,0	13,5	11,0	9,0	7,5
15,0			14,5	14,5	15,2	14,8	14,2	14,0	12,7	12,4	11,0	9,0	7,5
16,0			13,2	13,4	13,7	13,3	12,8	13,2	11,5	11,3	11,0	9,0	7,5
18,0				11,3	11,3	10,9	11,3	10,9	9,6	9,4	9,4	9,0	7,5
20,0				9,5	9,4	9,5	9,6	9,1	8,0	8,3	8,1	8,2	7,5
22,0					8,0	8,5	8,1	7,6	7,2	7,7	7,5	7,6	7,0
24,0					7,3	7,3	6,9	6,4	6,6	6,8	6,8	6,6	6,1
26,0						6,3	6,0	5,5	6,0	5,9	5,9	5,7	5,2
28,0						5,5	5,2	4,8	5,3	5,2	5,2	4,9	4,5
30,0							4,5	4,5	4,8	4,7	4,5	4,2	3,8
32,0							3,9	4,2	4,2	4,1	3,9	3,6	3,2
34,0								3,9	3,7	3,6	3,3	3,1	2,7
36,0								3,5	3,3	3,1	2,9	2,6	2,2
38,0									2,9	2,7	2,5	2,2	1,8
40,0									2,5	2,3	2,1	1,8	1,5
42,0										2,0	1,8	1,5	1,1
44,0										1,7	1,5	1,2	
46,0											1,2	0,9	
48,0											0,9		

Телескопическая стрела

11,65 – 60,0 м | 7,0 м | 360° | 15,1 т

EN 13000

м	11,65	15,90	20,11	24,26	28,25	32,11	35,83	40,08	44,29	48,43	52,43	56,28	60,00
2,5													
3,0	69,0	63,5	59,0	56,0									
4,0	57,5	56,0	52,5	49,5	45,0								
5,0	49,0	49,0	46,5	44,0	41,5	36,0	29,0						
6,0	43,0	43,5	41,5	40,5	38,0	36,0	29,0	23,0					
7,0	37,5	38,0	37,0	36,0	35,0	33,0	29,0	23,0	18,0				
8,0	33,0	34,0	33,0	30,5	30,0	28,0	27,5	23,0	18,0	13,5			
9,0	26,5	28,0	27,5	26,5	25,5	25,5	23,5	22,0	18,0	13,5	11,0		
10,0		23,0	23,0	23,5	22,0	22,0	20,5	19,0	18,0	13,5	11,0	9,0	
11,0		19,6	20,5	20,5	20,5	19,4	18,0	16,8	15,9	13,5	11,0	9,0	7,5
12,0		16,8	17,5	17,5	18,2	17,3	15,9	16,0	14,1	13,5	11,0	9,0	7,5
13,0		14,6	15,3	16,1	16,0	15,5	14,5	14,4	12,6	12,3	11,0	9,0	7,5
14,0			14,0	14,2	14,1	13,8	13,8	13,0	11,2	11,0	10,9	9,0	7,5
15,0			12,4	12,7	12,6	12,2	12,8	11,8	10,1	10,4	10,0	9,0	7,5
16,0			11,1	11,3	11,2	11,3	11,4	10,7	9,5	10,0	9,6	8,9	7,5
18,0				9,2	9,2	9,7	9,3	8,8	8,6	8,9	8,7	8,2	7,5
20,0				7,6	8,2	8,1	7,7	7,2	7,8	7,7	7,4	6,9	6,2
22,0					6,9	6,8	6,4	6,4	6,8	6,7	6,3	5,8	5,2
24,0					5,9	5,7	5,4	5,7	5,7	5,6	5,4	4,9	4,4
26,0						5,2	4,7	5,2	5,0	4,8	4,5	4,2	3,6
28,0						4,5	4,3	4,4	4,2	4,1	3,8	3,5	3,0
30,0							3,9	3,8	3,6	3,4	3,2	2,9	2,4
32,0							2,7	3,3	3,1	2,9	2,7	2,4	2,0
34,0								2,8	2,6	2,5	2,2	1,9	1,5
36,0								2,5	2,3	2,1	1,8	1,5	1,1
38,0									1,9	1,7	1,5	1,1	
40,0									1,6	1,4	1,1		
42,0										1,1			
44,0										0,9			

11,65 – 60,0 м | 7,0 м | 360° | 12,9 т

EN 13000

м	11,65	15,90	20,11	24,26	28,25	32,11	35,83	40,08	44,29	48,43	52,43	56,28	60,00
2,5													
3,0	68,5	63,5	59,0	56,0									
4,0	57,5	56,0	52,5	49,5	45,0								
5,0	49,0	49,0	46,5	44,0	41,5	36,0	29,0						
6,0	42,5	43,0	41,5	40,5	38,0	36,0	29,0	23,0					
7,0	37,5	38,0	37,0	34,5	33,5	31,0	29,0	23,0	18,0				
8,0	31,0	32,0	30,5	29,0	28,0	27,5	25,5	23,0	18,0	13,5			
9,0	24,5	26,0	26,0	25,5	24,0	23,5	22,0	20,0	18,0	13,5	11,0		
10,0		21,5	22,5	22,0	22,0	20,5	19,0	17,7	16,7	13,5	11,0	9,0	
11,0		18,2	18,9	18,9	19,3	18,1	16,7	16,7	14,7	13,5	11,0	9,0	7,5
12,0		15,9	16,2	17,1	17,0	16,0	15,2	14,9	13,0	12,6	11,0	9,0	7,5
13,0		13,5	14,8	15,0	14,9	14,3	14,5	13,3	11,5	11,3	11,0	9,0	7,5
14,0			13,0	13,2	13,1	12,8	13,1	12,0	10,5	10,8	10,2	9,0	7,5
15,0			11,5	11,7	11,7	12,0	11,8	10,8	9,9	10,4	10,0	8,9	7,5
16,0			10,3	10,5	10,4	11,0	10,6	9,7	9,5	9,6	9,5	8,5	7,5
18,0				8,5	9,1	8,9	8,6	8,0	8,6	8,5	8,0	7,4	6,7
20,0				7,3	7,5	7,4	7,0	7,2	7,4	7,2	6,7	6,1	5,5
22,0					6,3	6,2	5,8	6,4	6,3	6,1	5,7	5,1	4,6
24,0					5,3	5,5	5,1	5,5	5,3	5,1	4,8	4,3	3,8
26,0						4,7	4,7	4,6	4,4	4,3	4,0	3,6	3,1
28,0						4,1	4,0	4,0	3,8	3,6	3,3	3,0	2,5
30,0							3,4	3,4	3,2	3,0	2,8	2,5	2,0
32,0								2,9	2,7	2,5	2,3	2,0	1,5
34,0								2,5	2,3	2,1	1,8	1,5	1,1
36,0								2,1	1,9	1,7	1,5	1,1	
38,0									1,6	1,4	1,1		
40,0									1,3	1,1			

Телескопическая стрела

11,65 – 60,0 м | 7,0 м | 360° | 10,7 т

EN 13000

м	11,65	15,90	20,11	24,26	28,25	32,11	35,83	40,08	44,29	48,43	52,43	56,28	60,00
2,5													
3,0	68,5	63,5	59,0	56,0									
4,0	57,5	56,0	52,5	49,5	45,0								
5,0	49,0	49,0	46,5	44,0	41,5	36,0	29,0						
6,0	42,5	43,0	41,5	40,5	38,0	35,5	29,0	23,0					
7,0	37,0	37,5	35,0	32,5	31,5	30,0	28,0	23,0	18,0				
8,0	29,0	30,5	28,5	28,0	26,0	26,0	24,0	22,0	18,0	13,5			
9,0	23,0	24,5	25,0	24,0	23,5	22,0	20,5	18,8	17,8	13,5	11,0		
10,0		20,0	21,0	20,5	20,5	19,2	17,6	17,7	15,5	13,5	11,0	9,0	
11,0		17,1	17,6	18,5	18,0	16,8	16,1	15,6	13,5	13,1	11,0	9,0	7,5
12,0		14,7	15,8	16,0	15,9	14,9	15,0	13,7	11,8	11,8	11,0	9,0	7,5
13,0		12,4	13,7	14,0	13,9	13,5	13,4	12,2	11,0	11,3	10,2	9,0	7,5
14,0			12,1	12,3	12,2	12,7	12,0	10,9	10,5	10,7	10,2	9,0	7,5
15,0			10,6	10,9	10,8	11,4	10,8	9,8	9,9	9,9	9,5	8,5	7,5
16,0			9,4	9,6	10,2	10,1	9,8	8,9	9,5	9,2	8,7	8,0	7,3
18,0				8,0	8,3	8,2	7,8	7,9	8,0	7,7	7,2	6,6	6,0
20,0				6,7	6,8	6,9	6,5	7,0	6,8	6,5	6,0	5,5	4,9
22,0					5,7	5,9	5,8	5,9	5,7	5,5	5,0	4,5	3,9
24,0					4,8	5,0	5,0	4,9	4,7	4,5	4,2	3,7	3,2
26,0						4,2	4,2	4,2	4,0	3,8	3,5	3,1	2,5
28,0						3,6	3,6	3,5	3,3	3,1	2,9	2,5	2,0
30,0							3,0	3,0	2,8	2,6	2,3	2,0	1,5
32,0								2,5	2,3	2,1	1,9	1,6	1,1
34,0								2,1	1,9	1,7	1,5	1,1	
36,0								1,8	1,5	1,3	1,1		
38,0									1,2	1,0			
40,0									0,9				

11,65 – 60,0 м | 7,0 м | 360° | 8,5 т

EN 13000

м	11,65	15,90	20,11	24,26	28,25	32,11	35,83	40,08	44,29	48,43	52,43	56,28	60,00
2,5													
3,0	68,5	63,5	59,0	56,0									
4,0	57,0	56,0	52,5	49,5	45,0								
5,0	49,0	49,0	46,5	44,0	41,5	36,0	29,0						
6,0	42,5	43,0	41,0	37,5	36,0	32,5	29,0	23,0					
7,0	35,0	34,5	32,5	31,5	29,0	28,5	26,0	23,0	18,0				
8,0	26,5	28,5	27,5	26,0	26,0	24,0	22,0	20,0	18,0	13,5			
9,0	21,0	22,5	23,5	22,0	22,0	20,5	18,8	18,7	16,3	13,5	11,0		
10,0		18,6	19,3	19,9	19,0	17,7	17,0	16,2	14,0	13,5	11,0	9,0	
11,0		15,9	17,0	17,2	16,6	15,4	15,5	14,1	12,5	12,1	11,0	9,0	7,5
12,0		13,5	14,6	14,8	14,5	14,2	13,7	12,4	11,6	11,8	10,2	9,0	7,5
13,0		11,2	12,6	12,8	12,7	13,1	12,1	11,0	11,0	10,8	10,2	9,0	7,5
14,0			11,0	11,2	11,3	11,7	10,9	9,9	10,5	10,1	9,5	7,9	7,5
15,0			9,6	98,0	10,5	10,3	9,7	9,4	9,6	9,2	8,6	7,9	7,2
16,0			8,5	9,0	9,3	9,2	8,8	8,9	8,8	8,3	7,7	7,1	6,4
18,0				7,4	7,5	7,6	7,3	7,7	7,3	6,9	6,4	5,8	5,2
20,0				6,0	6,1	6,4	6,4	6,3	6,1	5,7	5,3	4,7	4,1
22,0					5,0	5,3	5,3	5,2	5,0	4,8	4,3	3,9	3,3
24,0					4,2	4,4	4,4	4,4	4,2	4,0	3,6	3,1	2,6
26,0						3,7	3,7	3,6	3,4	3,2	2,9	2,5	2,0
28,0						3,1	3,1	3,0	2,8	2,6	2,4	2,0	1,5
30,0							2,6	2,5	2,3	2,1	1,9	1,5	1,0
32,0								2,1	1,9	1,7	1,4	1,1	
34,0								1,7	1,5	1,3	1,0		
36,0								1,4	1,2	0,9			

Телескопическая стрела

11,65 – 60,0 м | 7,0 м | 360° | 6,3 т

EN 13000

м	11,65	15,90	20,11	24,26	28,25	32,11	35,83	40,08	44,29	48,43	52,43	56,28	60,00
2,5													
3,0	68,0	63,5	59,0	56,0									
4,0	57,0	56,0	52,5	49,5	45,0								
5,0	48,5	49,0	46,5	44,0	41,5	36,0	29,0						
6,0	42,0	41,0	38,0	35,0	33,5	32,0	29,0	23,0					
7,0	32,0	33,0	30,5	29,0	28,0	26,5	24,0	22,0	18,0				
8,0	24,5	26,0	25,5	24,0	24,0	22,0	20,0	19,7	17,4	13,5			
9,0	19,2	21,0	21,5	21,5	20,5	18,8	18,2	17,0	14,6	13,5	11,0		
10,0		17,4	18,5	18,4	17,4	16,1	16,1	14,7	13,1	12,2	11,0	9,0	
11,0		14,5	15,6	15,9	15,0	15,1	14,1	12,7	12,5	12,1	10,2	9,0	7,5
12,0		12,2	13,3	13,5	13,1	13,4	12,4	11,2	11,6	11,1	10,2	9,0	7,5
13,0		10,0	11,4	11,6	12,1	11,9	10,9	10,5	10,6	10,2	9,5	8,5	7,5
14,0			9,9	10,1	10,8	10,6	9,7	9,9	9,7	9,1	8,5	7,8	7,1
15,0			8,6	9,3	9,5	9,3	8,7	9,3	8,7	8,2	7,6	7,0	6,3
16,0			7,5	8,3	8,4	8,4	8,1	8,4	7,9	7,4	6,9	6,2	5,6
18,0				6,6	6,7	7,0	7,0	6,9	6,5	6,0	5,6	5,0	4,4
20,0				5,3	5,5	5,7	5,7	5,6	5,4	5,0	4,5	4,0	3,4
22,0					4,5	4,7	4,7	4,6	4,4	4,1	3,7	3,2	2,7
24,0					3,7	3,9	3,8	3,8	3,6	3,4	3,0	2,5	2,0
26,0						3,2	3,2	3,1	2,9	2,7	2,4	1,9	1,4
28,0						2,7	2,6	2,6	2,4	2,2	1,9	1,5	1,0
30,0							2,1	2,1	1,9	1,7	1,4	1,0	
32,0								1,7	1,5	1,3	1,0		
34,0								1,3	1,1	0,9			
36,0								1,0					

11,65 – 60,0 м | 7,0 м | 360° | 4,1 т

EN 13000

м	11,65	15,90	20,11	24,26	28,25	32,11	35,83	40,08	44,29	48,43	52,43	56,28	60,00
2,5													
3,0	68,0	63,5	59,0	56,0									
4,0	57,0	56,0	52,5	49,5	45,0								
5,0	48,5	49,0	46,0	41,5	39,5	35,5	29,0						
6,0	40,0	37,5	35,0	33,5	31,0	29,5	27,0	23,0					
7,0	28,5	30,0	28,5	27,0	26,5	24,0	22,0	20,0	18,0				
8,0	21,5	23,5	23,5	23,5	22,0	20,0	19,4	18,0	15,4	13,5			
9,0	16,9	19,1	20,0	19,5	18,3	17,1	16,8	15,2	13,5	12,4	11,0		
10,0		15,6	16,9	16,5	15,6	15,7	14,4	13,0	13,1	12,2	10,3	9,0	
11,0		12,9	14,1	14,2	13,9	13,6	12,5	12,0	12,1	11,2	10,2	8,9	7,5
12,0		10,8	11,9	12,1	12,7	11,9	11,0	11,1	10,8	10,1	9,4	8,5	7,5
13,0		8,8	10,1	10,6	11,1	10,5	9,8	10,2	9,6	9,0	8,4	7,6	6,9
14,0			8,7	95,0	9,6	9,4	9,2	9,1	8,6	8,0	7,4	6,8	6,0
15,0			7,5	8,3	8,4	8,7	8,6	8,2	7,7	7,2	6,6	6,0	5,3
16,0			6,6	7,3	75,0	7,7	7,7	7,4	6,9	6,4	5,9	5,3	4,7
18,0				5,7	6,0	6,2	6,1	6,1	5,6	5,2	4,7	4,2	3,6
20,0				4,5	4,8	5,0	4,9	4,9	4,6	4,2	3,8	3,3	2,7
22,0					3,8	4,0	4,0	4,0	3,8	3,4	3,0	2,5	2,0
24,0					3,1	3,3	3,3	3,2	3,0	2,7	2,4	1,9	1,4
26,0						2,7	2,6	2,6	2,4	2,2	1,8	1,4	0,9
28,0						2,2	2,1	2,1	1,9	1,7	1,3	0,9	
30,0							1,7	1,6	1,4	1,2	0,9		
32,0								1,2	1,0				
34,0								0,9					

Конфигурация гуська

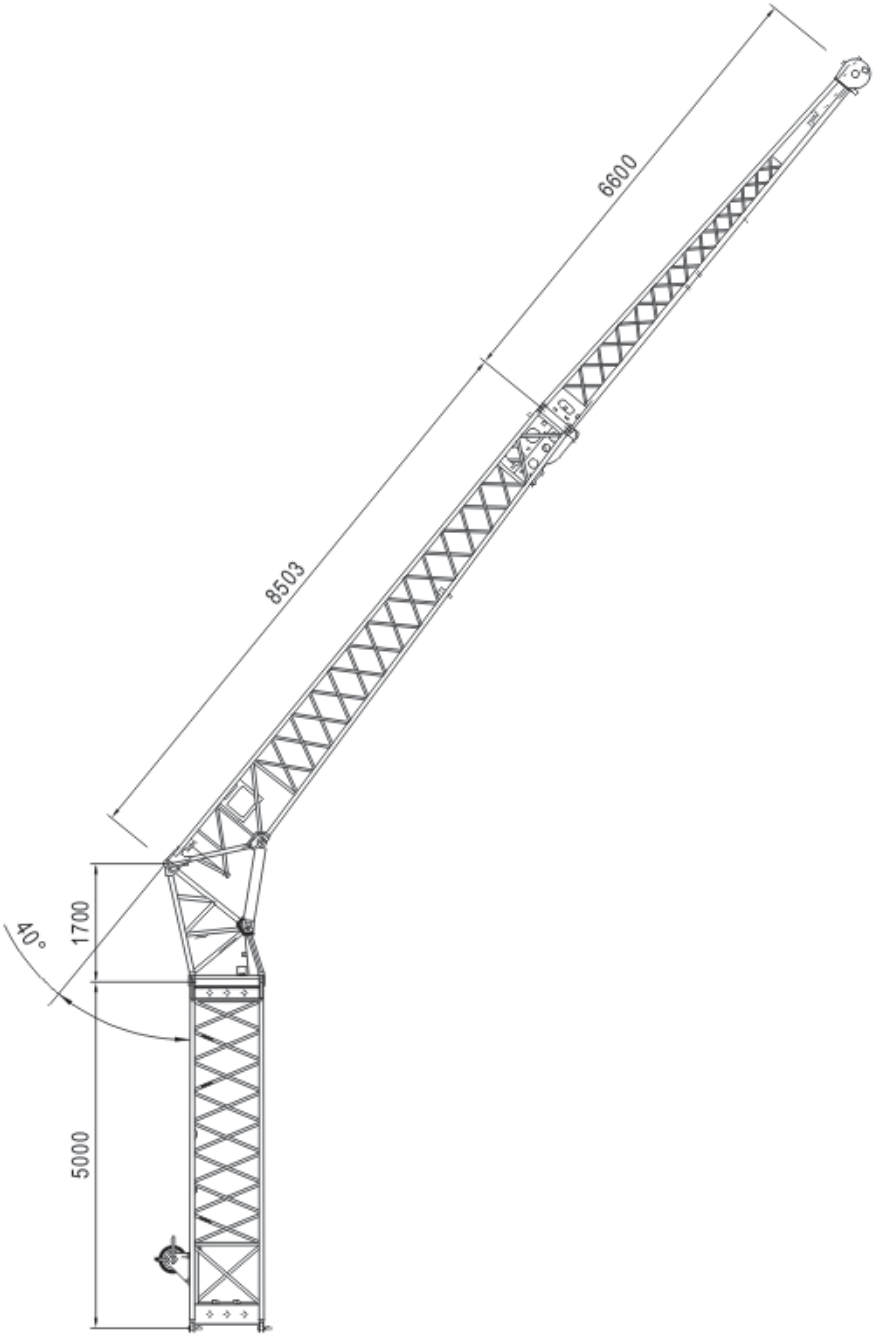

Общая длина	Конфигурация			
[м]	5,0 м	1,7 м	8,5 м	6,6 м
10	—	1x	1x	—
17	—	1x	1x	1x
22	1x	1x	1x	1x

Зона обслуживания

11,65 – 60,0 м | 0° – 40° 10/17/22 м | 7,0 м | 360°

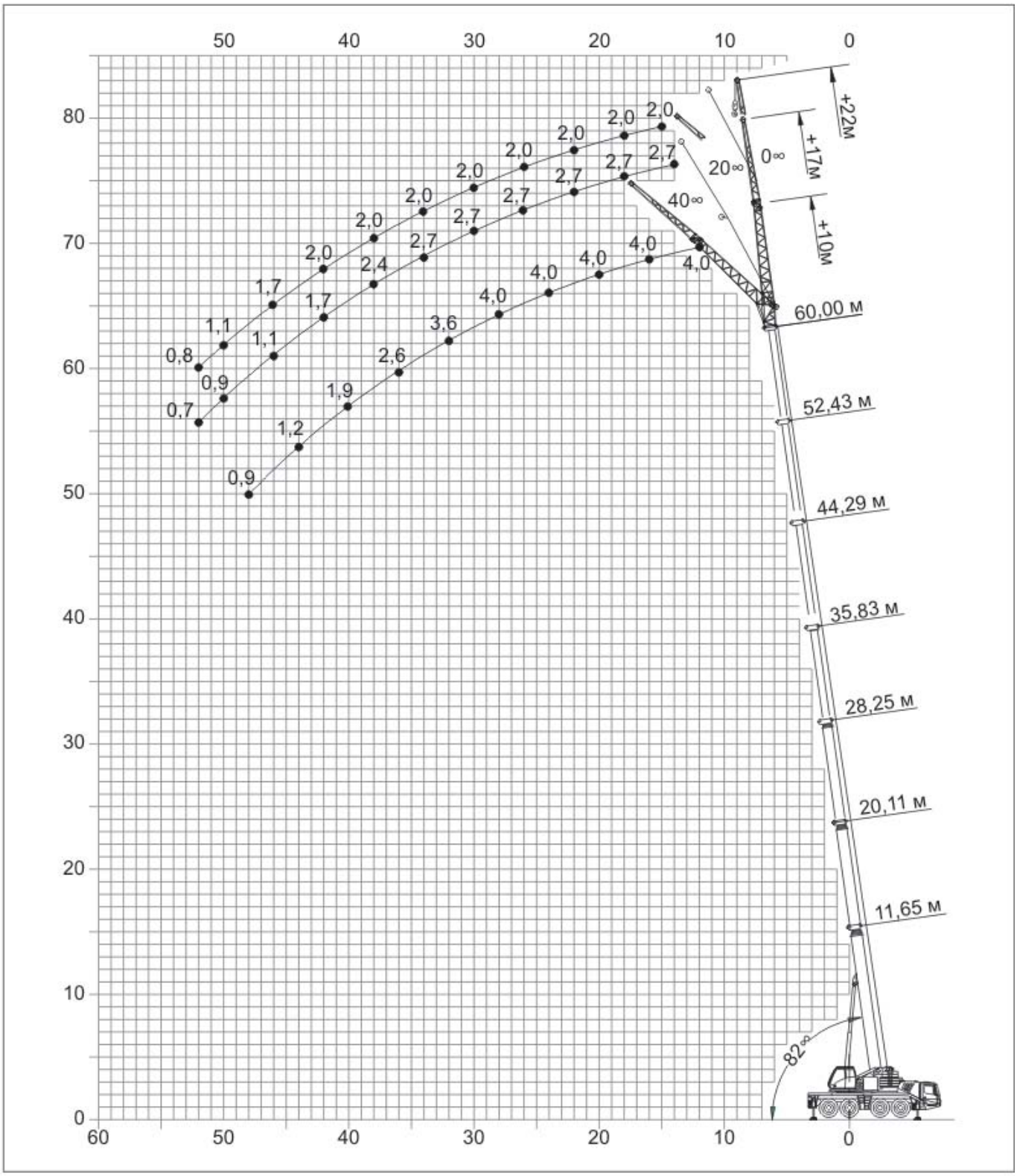

Работа с гуськом (гидросистема изменения угла наклона)

56,3 – 60,0 м | 10/17 м | 7,0 м | 360° | 26,1 т

EN13000

м	56,3			60,0		
м	10,0			10,0		
	0°	* 0° – 20°	* 20° – 40°	0°	* 0° – 20°	* 20° – 40°
11,0	4,8					
12,0	4,8			4,0		
13,0	4,8			4,0		
14,0	4,8	4,8		4,0		
15,0	4,8	4,8		4,0		
16,0	4,8	4,8		4,0	4,0	
18,0	4,8	4,8	4,3	4,0	4,0	3,8
20,0	4,8	4,8	4,3	4,0	4,0	3,8
22,0	4,8	4,8	4,3	4,0	4,0	3,8
24,0	4,8	4,8	4,3	4,0	4,0	3,8
26,0	4,8	4,8	4,3	4,0	4,0	3,8
28,0	4,7	4,8	4,3	4,0	4,0	3,8
30,0	4,3	4,5	4,3	4,0	4,0	3,8
32,0	4,1	4,0	4,1	3,6	4,0	3,8
34,0	3,6	3,8	3,8	3,1	3,4	3,7
36,0	3,1	3,4	3,6	2,6	2,9	3,2
38,0	2,7	2,9	3,1	2,2	2,5	2,7
40,0	2,3	2,5	2,6	1,9	2,1	2,3
42,0	1,9	2,1	2,2	1,5	1,8	1,9
44,0	1,6	1,8	1,9	1,2	1,4	1,6
46,0	1,3	1,5	1,5	0,9	1,1	1,2
48,0	1,0	1,2	1,2		0,8	0,9
50,0	0,7	0,9	0,9			
52,0						
54,0						

м	56,3			60,0		
м	17,0			17,0		
	0°	* 0° – 20°	* 20° – 40°	0°	* 0° – 20°	* 20° – 40°
13,0	3,3					
14,0	3,3			2,7		
15,0	3,3			2,7		
16,0	3,3			2,7		
18,0	3,3	3,3		2,7		
20,0	3,3	3,3		2,7	2,7	
22,0	3,3	3,3	2,6	2,7	2,7	
24,0	3,3	3,3	2,6	2,7	2,7	2,4
26,0	3,3	3,3	2,6	2,7	2,7	2,4
28,0	3,3	3,2	2,6	2,7	2,7	2,4
30,0	3,3	3,1	2,6	2,7	2,7	2,4
32,0	3,3	3,0	2,6	2,7	2,7	2,4
34,0	3,2	3,0	2,5	2,7	2,7	2,4
36,0	2,8	2,9	2,5	2,7	2,7	2,4
38,0	2,8	2,8	2,5	2,4	2,7	2,4
40,0	2,5	2,7	2,4	2,0	2,5	2,4
42,0	2,2	2,5	2,4	1,7	2,1	2,4
44,0	1,8	2,2	2,4	1,4	1,8	2,1
46,0	1,5	1,9	2,1	1,1	1,5	1,8
48,0	1,3	1,6	1,7	0,9	1,2	1,4
50,0	1,0	1,3	1,5		0,9	1,1
52,0	0,7	1,0	1,2		0,7	0,9
54,0		0,8	0,9			

* Изменение угла под нагрузкой.

Работа с гуськом (гидросистема изменения угла наклона)

56,3 – 60,0 м | 22 м | 7,0 м | 360° | 26,1 т

EN13000

м	56,3			60,0		
м	22,0			22,0		
	0°	* 0° – 20°	* 20° – 40°	0°	* 0° – 20°	* 20° – 40°
13,0						
14,0	2,4					
15,0	2,4			2,0		
16,0	2,4			2,0		
18,0	2,4			2,0		
20,0	2,4	2,4		2,0		
22,0	2,4	2,4		2,0	2,0	
24,0	2,4	2,4	2,4	2,0	2,0	2,0
26,0	2,4	2,4	2,3	2,0	2,0	2,0
28,0	2,4	2,4	2,3	2,0	2,0	2,0
30,0	2,4	2,4	2,3	2,0	2,0	2,0
32,0	2,4	2,4	2,2	2,0	2,0	2,0
34,0	2,4	2,4	2,2	2,0	2,0	2,0
36,0	2,4	2,3	2,2	2,0	2,0	2,0
38,0	2,2	2,2	2,1	2,0	2,0	2,0
40,0	2,1	2,2	2,1	1,9	2,0	2,0
42,0	2,0	2,1	2,0	1,6	2,0	2,0
44,0	1,7	2,0	2,0	1,3	1,7	2,0
46,0	1,4	1,8	1,9	1,0	1,4	1,7
48,0	1,2	1,5	1,7	0,7	1,1	1,4
50,0	0,9	1,2	1,4		0,8	1,1
52,0	0,7	1,0	1,2			0,8
54,0		0,7	0,9			

* Изменение угла под нагрузкой.

Место для записей

Условные обозначения

Ось	Рабочие операции крана	Крюковая обойма/ грузоподъемность	Скорость
Осевая нагрузка	Движение крана	Гидросистема	Подвеска
Стрела	Колесная формула	Гусек	Трансмиссия
Подъем стрелы	Элетросистема	Изменение угла наклона гуська	км/ч Транспортная скорость
Телескопирование стрелы	Двигатель	Гусек с изменяемым углом	Шины
Тормоза	Работа без опор	Медленный режим	
Кабина	Преодолеваемый уклон	Выносные опоры	
Шасси	Главная лебедка	Вылет	
Противовес	Вспомогательная лебедка	Угол поворота	

Вседорожные автокраны GMK

Вседорожные краны серии **GMK** характеризуются не только выдающимися грузоподъемными характеристиками, но и сочетают в себе высокоскоростные характеристики и отличную проходимость.

Разнообразные схемы рулевого управления обеспечивают мобильность, а уникальная подвеска **MEGATRAK®**, стандартная для всех моделей **GMK**, улучшает управляемость и увеличивает силу сцепления с дорогой на трассе и на бездорожье.

Модель	Грузоподъемность, т	Длина основной стрелы, м	Максимальная высота подъема, м
GMK 2035	35	29,0	46,3
GMK 3050-1	50	38,1	54,9
GMK 3055	55	43,0	60,0
GMK 4080-1	80	51,0	75,0
GMK 4100	100	52,0	82,0
GMK 4100L	100	60,0	83,0
GMK 5095	100	60,0	83,0
GMK 5110-1	110	50,6	87,0
GMK 5130-2	130	60,0	95,0
GMK 5170	170	64,0	100,0
GMK 5220	220	68,0	108,0
GMK 6220L	220	71,9	111,7
GMK 6300	300	60,1	113,7
GMK 7450	450	60,0	130,0

Вездеходные короткобазные краны RT

Основная область применения короткобазных кранов серии **RT** — это объекты, проходимость к которым сильно затруднена. Четыре режима рулевого управления обеспечивают высокую маневренность в стесненных условиях. Возможность перевозки грузов делает данные краны уникальными в своей серии.

Модель	Грузоподъемность, т	Длина основной стрелы, м	Максимальная высота подъема, м
RT 530E-2	27,0	8,8 – 29,0	45,2
RT 540E	35,0	8,8 – 31,0	47,0
RT 650E	45,0	10,1 – 32,0	49,0
RT 760E	55,0	11,0 – 33,5	65,0
RT 880E	75,0	12,6 – 39,0	70,8
RT 890E	80,0	11,6 – 43,2	72,6
RT 9130E	120,0	12,8 – 48,5	85,0

GlobalCrane

официальный дистрибьютор Manitowoc Cranes

info@global-crane.ru www.global-crane.ru